TECHNIK DIE BEWEGT

MACO PROTECT
TÜRSCHLÖSSER





Muss noch mit dem Schlüssel verriegelt werden?

Z-TA

3-FALLEN-SCHLOSS
AUTOMATIC UND COMFORT

MACO PROTECT

Das 3-Fallen-Schloss Z-TA ist die konsequente Weiterentwicklung des MACO PROTECT-Türschlossprogramms. Bereits beim Schließen der Tür sorgen die 3 Fallen für den optimalen Anpressdruck. Zusätzlich werden die beiden Haken und sogar der Sperrriegel automatisch ausgefahren. Das gewährleistet höchsten Komfort und beste Sicherheit, ohne mit dem Schlüssel verriegeln zu müssen.

Abgerundet wird die Funktionalität durch Einsatz eines Motors. Er bietet dem Komfortbewussten die bequemste Möglichkeit, die Haustüre automatisch zu öffnen.





Das Z-TA verriegelt automatisch

MACO PROTECT

Der große Nutzen eines einzigartigen Schlosstyps





Dicht und sicher ohne nachzusperren

Die eingreifende Kurbelfalle und die beiden Multifunktionsfallen erzeugen einen sofortigen, optimalen Anpressdruck. Unmittelbar danach fahren die Haken und der Sperrriegel automatisch aus und sorgen so für höchste Sicherheit.

- Hoher Komfort durch automatische Verriegelung.
- Leichtgängige Tür für viele Jahre, durch optimalen Anpressdruck.
- Zusätzliche Sicherheit im bereits verriegelten Zustand durch mögliche Blockade des Drückers.
- Mit Motor kompatibel für elektronische Zutrittskontrollsysteme.
- Schöne Optik bei Verwendung des MACO Hutstulps.

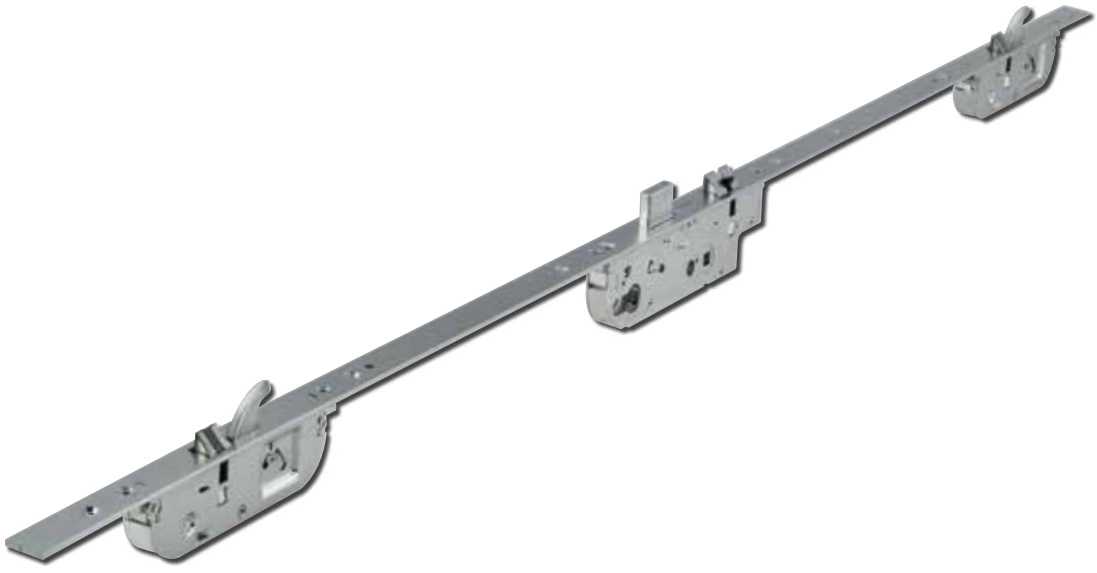

MACO PROTECT

Die neue Türschlossdimension – Variante Automatic





Ohne Schlüssel verriegelt

Die Tür fällt in den Rahmen und ist einschließlich des Sperrriegels ohne Schlüsselbetätigung verriegelt. Alle Verriegelungselemente sind gegendruckgesichert. Ausgelöst wird der Verriegelungsmechanismus durch einen rahmenseitig am Schließteil positionierten Magneten.

① **Die Fallen fahren in die Schließteile. Bereits jetzt herrscht optimaler Anpressdruck.**

② **Ein Magnet am Schließteil löst den Verschlussmechanismus aus.**

③ **Der Sperrriegel und die Haken fahren vollständig und automatisch aus. Somit ist die Tür optimal verriegelt und gesichert.**

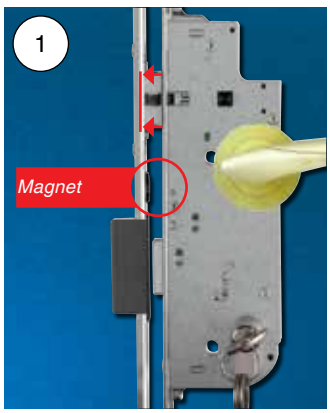

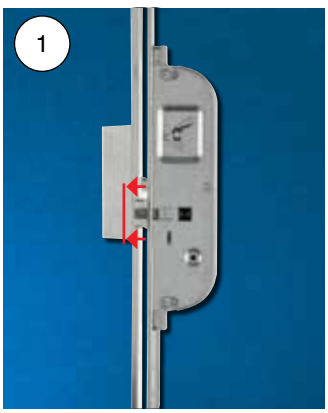

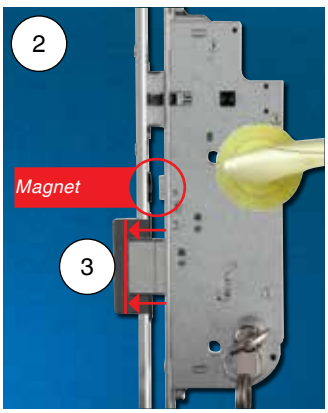

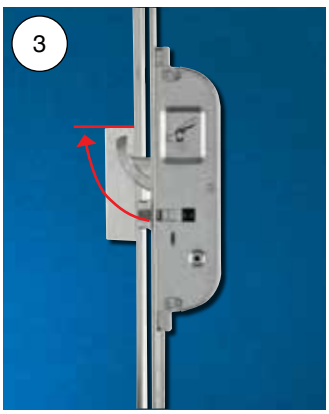

MACO PROTECT

Automatische Verriegelung inklusive Sperrriegel







Der einzigartige Vorteil, die Trennung von Anpressdruck und Verriegelung

- Zuerst der perfekte Anpressdruck über die gesamte Türhöhe, unmittelbar danach die perfekte Verriegelung durch die automatisch ausfahrenden Stahlhaken und des Sperrriegels.
- Dieser Schlosstyp kann mittels einer einzigen 360°-Drehung des Schlüssels zusätzlich gesichert werden. Dadurch wird der Schlossmechanismus blockiert. Der Drücker kann nicht mehr betätigt werden.
- Für verschiedene Türhöhen erhältlich.
- Links und rechts verwendbar.
- Komplettes Schließteilprogramm für ein- als auch zweiflügelige Haustüren.

MACO PROTECT

Variante Comfort – durch Motor



Das gute Gefühl, sicher aufgehoben zu sein

Das Z-TA Automatic-Türschloss kann optional mit einem Motor ergänzt werden. Das Schloss wird so zum Z-TA Comfort. Es sorgt in Kombination mit modernen Zutrittskontrollsystemen für höchste Standards. Erhältlich sind die MACO openDoor Zutrittskontrollsysteme wie Touch (Fingerprint), Code (Tastatur) und Transponder.

Komfort durch Motor

- Verriegelungselement und Sperrriegel verriegeln selbstständig und automatisch.
- Besonderer Komfort durch motorische Öffnung.
- Das Z-TA Comfort öffnet das Türblatt automatisch.
- Mit MACO openDoor Zutrittskontrollsystemen kombinierbar.
- Auch mit handelsüblichen Zutrittskontrollsystemen einsetzbar.



MACO PROTECT

Zutrittskontrolle variabel gestalten





Völlige Flexibilität beim Zutrittskontrollsystem

Mit dem Z-TA Comfort sind Sie völlig flexibel bei der Planung und Gestaltung des Zutrittskontrollsystems. Es können die MACO openDoor Zutrittskontrollsysteme als im Türblatt integrierte Versionen Touch (Fingerprint), Code (Tastatur) und Transponder plus eingesetzt werden.
Die Transponderlösung ist zusätzlich als Aufputzvariante erhältlich.
Somit können Sie das Z-TA Comfort in Verbindung mit openDoor nahtlos in die Haustechnik einbinden.



Transponder



Transponder plus



Touch



Code

MACO PROTECT

MAYER & CO BESCHLÄGE GMBH
ALPENSTRASSE 173
A-5020 SALZBURG
TEL +43 (0)662 6196-0
FAX +43 (0)662 6196-1449
maco@maco.at
www.maco.at

MACO BESCHLÄGE GMBH
HAIDHOF 3
D-94508 SCHÖLLNACH
TEL: +49 (0)9903 9323-0
FAX: +49 (0)9903 9323-5099
d-maco@maco.de
www.maco.de

Scan for more Info

Best.-Nr. 756866_DE - Erstellungsdatum:
Februar 2012 – Änderungsdatum: Februar 2014
Alle Rechte und Änderungen vorbehalten.
Bildquellen: MACO und shutterstock.com