VARIA SLIM PLUS

(VARIA SLIM PLUS, VARIA SLIM PLUS SYNCRO VARIA SLIM PLUS RWA, VARIA SLIM PLUS RWA SYNCRO)

Цепной привод

усилие 300 Н, ход цепи до 500 мм
напряжение 110/230 Вольт~ (A.C.), 50/60 Гц – 24 Вольт⎓ (D.C.)



ИНСТРУКЦИЯ ПО УСТАНОВКЕ И НАСТРОЙКЕ ПРИВОДА VARIA SLIM PLUS

ВНИМАНИЕ ПЕРЕД УСТАНОВКОЙ ДАННОГО ПРИБОРА, УБЕДИТЕСЬ, ЧТО ВСЕ УКАЗАНИЯ ПО ТЕХНИКЕ БЕЗОПАСНОСТИ БЫЛИ ПРОЧТЕНЫ ВНИМАТЕЛЬНО И ПОНЯТЫ, ЧТОБЫ ИЗБЕЖАТЬ КОНТАКТА С ЭЛЕКТРИЧЕСТВОМ, РАНЕНИЯ ИЛИ ЛЮБОГО ДРУГОГО ПРОИСШЕСТВИЯ. РУКОВОДСТВО ДОЛЖНО БЫТЬ СОХРАНЕНО ДЛЯ ДАЛЬНЕЙШИХ КОНСУЛЬТАЦИЙ НА БОЛЕЕ ПОЗДНИЙ СРОК.

VARIA SLIM PLUS цепные приводы предназначены для открытия/закрытия окон/люков. Использование привода в любых других целях, должно быть одобрено производителем.

Должны соблюдаться нижеследующие указания по технике безопасности::

• Прибор должен быть установлен компетентным и квалифицированным техническим персоналом.

• После извлечения привода из упаковки, проверьте, нет ли повреждений на самом устройстве.

• Пластиковая упаковка, полистирол, мелкие металлические детали, такие как крепеж, скобы и т. д. должны быть размещены в недоступном для детей месте, поскольку они являются потенциальным источником риска.

• Перед подключением прибора, проверьте, что источник питания имел те же характеристики, которые указаны на этикетке технических данных на прибор.

• Этот привод может использован исключительно в целях, для которых он был спроектирован. Производитель не несет никакой ответственности за вред, причиненный в результате неправильного использования.

• Привод предназначен исключительно для установки внутри помещения. Для любого другого размещения прибора, мы рекомендуем проконсультироваться с производителем заранее.

• Привод должен быть установлен в соответствии с инструкциями производителя. Несоблюдение этих инструкций может быть небезопасно.

• Для подключения прибора к сети используйте импульсный, биполярный переключатель. Двухполярный выключатель с минимальным расстоянием 3 мм между контактами должен быть установлен на входе линии управления.

• Не используйте растворители или воду для мытья прибора. Прибор нельзя погружать в воду и другие жидкости.

• Ремонт должен выполняться только квалифицированным персоналом.

• Всегда используйте оригинальные запасные части. Несоблюдение этого условия может поставить под угрозу безопасность эксплуатации привода и привести к аннулированию гарантийных обязательств.

• В случае какой-либо проблемы или вопроса, проконсультируйтесь с вашим агентом или свяжитесь с производителем напрямую.

ВНИМАНИЕ

Для нижнеподвесных окон обязательны к применению ограничительные ножницы, с усилием на разрыв, как минимум в три раза больше чем вес створки, во избежание травм, если окно случайно упадет.

При эксплуатации прибора существует опасность защемления пальцев. Усилия 300 Н, оказываемого на створку относительно рамы, достаточно что бы повредить пальцы, в случае попадания их между рамой и створкой.

Убедитесь, что конечное положение цепи обеспечивает зазор между створкой и возможным препятствием не менее, чем один сантиметр.

В случае поломки или неисправности прибора, выключите прибор при помощи универсального переключателя и вызовите квалифицированного специалиста.

2. ФОРМУЛЫ И РЕКОМЕНДАЦИИ ДЛЯ УСТАНОВКИ

2.1. Расчет усилия для открытия/закрытия

Используя формулы на этой странице, можно сделать приблизительные расчеты усилий, необходимых для открытия или закрытия окна с учетом всех факторов, определяющих расчет.

Символы, используемые для расчета
F(кг) - усилие на открытие или закрытие
P(кг) - вес створки
C(мм) - ход на открытие (ход цепи привода)
H(мм) - высота подвижной створки

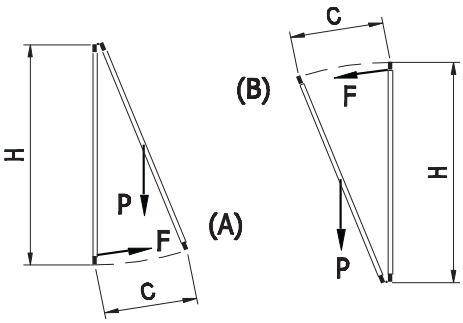

Для вертикальных окон
A - верхнеподвесные окна
B - нижнеподвесные окна
F = (0.54*P*C)/H
(воздействие ветра на створку должно быть рассчитано отдельно.)

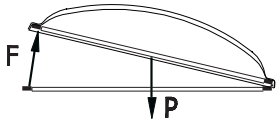

Для горизонтальных зенитных фонарей или люков
F = 0.54*P
(вес снега или воздействие ветра на створку должны быть рассчитаны отдельно).

2.2. Максимальное открытие на основе высоты створки

Проверьте ход привода в соответствии с высотой створки. Удостоверьтесь, что цепь привода не касается профиля створки, и не оказывает усилие на наплав створки.

Внимание: Из соображений безопасности привод должен быть установлен так, чтобы размеры соответствовали указанным в таблице ниже. В случае, если высота створки меньше, необходима дополнительная проверка производителя.

Таблица зависимости минимальной высоты створки от хода цепи привода, для разных типов конструкций

Тип установки	Выбор длины хода цепи		
	200 мм	300 мм	500 мм
	минимальная высота створки		
люк или окно в зенитном фонаре, открытие наружу	250 мм	350 мм	600 мм
верхнеподвесное окно, открытие наружу	200 мм	300 мм	600 мм
нижнеподвесное окно, открытие внутрь, монтаж привода на раму	200 мм	300 мм	500 мм
нижнеподвесное окно, открытие внутрь, монтаж привода на створку	Проконсультируйтесь с производителем		

3. ИСПОЛЬЗОВАНИЕ ПРИВОДОВ ВЕРСИИ «SYNCRO»

В варианте Syncro приводы оснащены новой системой, скоординированной синхронизации цепей приводов при движении. Электронный контроль скорости полностью автоматический и не требует какого-либо внешнего блока синхронизации или контрольной станции: подключите красный и белый кабели на фидер кабеля друг к другу (см. схему подключения).

3.1. Обозначение

Как определить привод версии «SYNCRO»:
• на лейбле написано «.....SYNCRO»
• с боку привода наклеен специальный лейбл «SYNCRO»
• привод имеет 5 проводов для подключения



3.2. Работа нескольких приводов системы «SYNCRO» на одном окне

Приводы системы Syncro требуются, когда два или более привода установлены на одно окно, для увеличения тянущего усилия или для обеспечения идеального прижима створки к раме (при ширине створки от 1,2 м). Обратите внимание, что сила, действующая со стороны приводов по отдельности такая же, что и одинарного привода. Например, при установке двух приводов на одно окно усилие, оказываемой на створку, удваивается. Движение оконной створки равномерное, синхронное и скоординированное без перерывов. В случае, если один из приводов прекратит движение по каким-либо причинам, остальные будут также остановлены, обеспечивая целостность окна.

4. ТЕХНИЧЕСКОЕ ОПИСАНИЕ

Привод открывает и закрывает окно с помощью двухрядной стальной цепи, расположенной внутри корпуса. Движение создается с помощью электрической энергии, которая питает мотор прибора. Привод может быть запрограммирован на выход цепи (глубина открытия окна) 200мм, 300мм и 500мм.

Когда окно возвращается в начальное положение, то есть в положение «закрыто», используется электронная саморегулирующая система с поглощением энергии, которая регулирует силу прижатия створки к раме, и не требует никаких регулировок силы прижима.

Привод выпускается заводом с начальным выходом цепи около 1 см. Это позволяет установить привод без подключения к электропитанию, что позволяет окну быть закрытым после установки привода. Соединение между приводом и опорным кронштейном, не требует никаких крепежных винтов и позволяет приводу вращаться вслед за створкой, даже на окнах малой высоты.

5. КОНСТРУКЦИЯ

• Цепной привод Varia Slim Plus был разработан и изготовлен для открытия и закрытия верхнеподвесных окон, открывающихся наружу, нижнеподвесных окон, мансардных окон, люков. Предназначен к применению в системах вентиляции и проветривания помещений, а также открытия створок в системах дымоудаления - Varia Slim Plus RWA. Любое другое использование должно предварительно быть одобрено производителем.

• Электрические соединения должны соответствовать действующим стандартам.

• Привод изготовлен согласно директивам Европейского Союза и соответствует маркировке.

• Все устройства управления для привода должны производиться в соответствии с действующими стандартами и должны соблюдать стандарты, которые были выпущены Европейским сообществом.

Привод индивидуально упакован в картонный контейнер, который содержит:
* Привод ~110÷230 Вольт, 50/60Гц или 24 Вольт
* 2 (2,5) (±5%) метра провода
* Стандартные опорные кронштейны «A»
* Шаблон
* Инструкция

ВНИМАНИЕ: Кронштейны для крепления привода и цепи поставляются отдельно!

6. ТЕХНИЧЕСКИЕ ДАННЫЕ

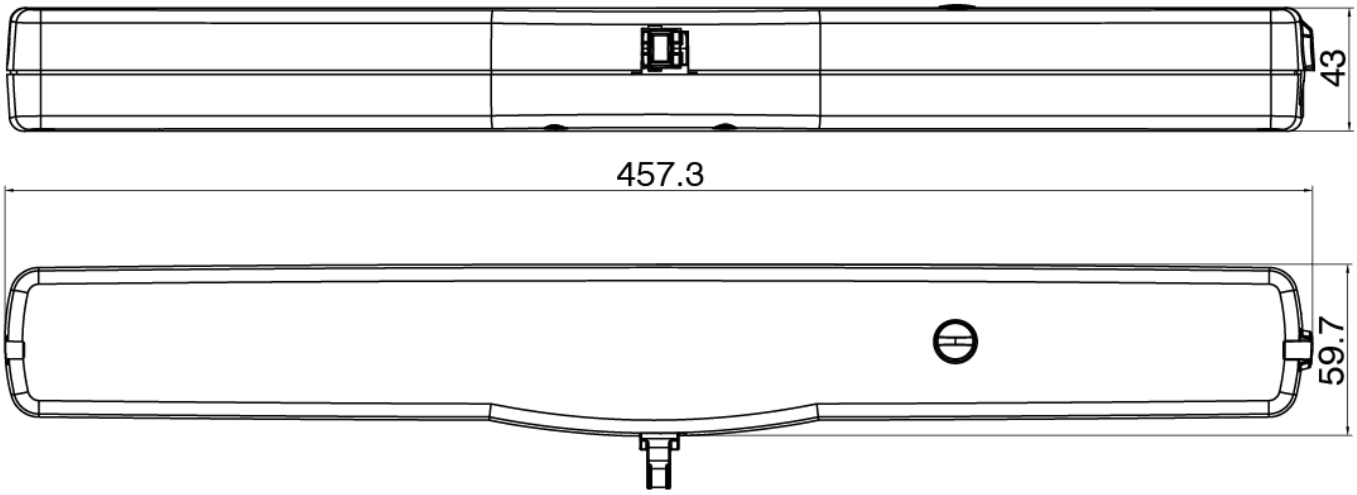

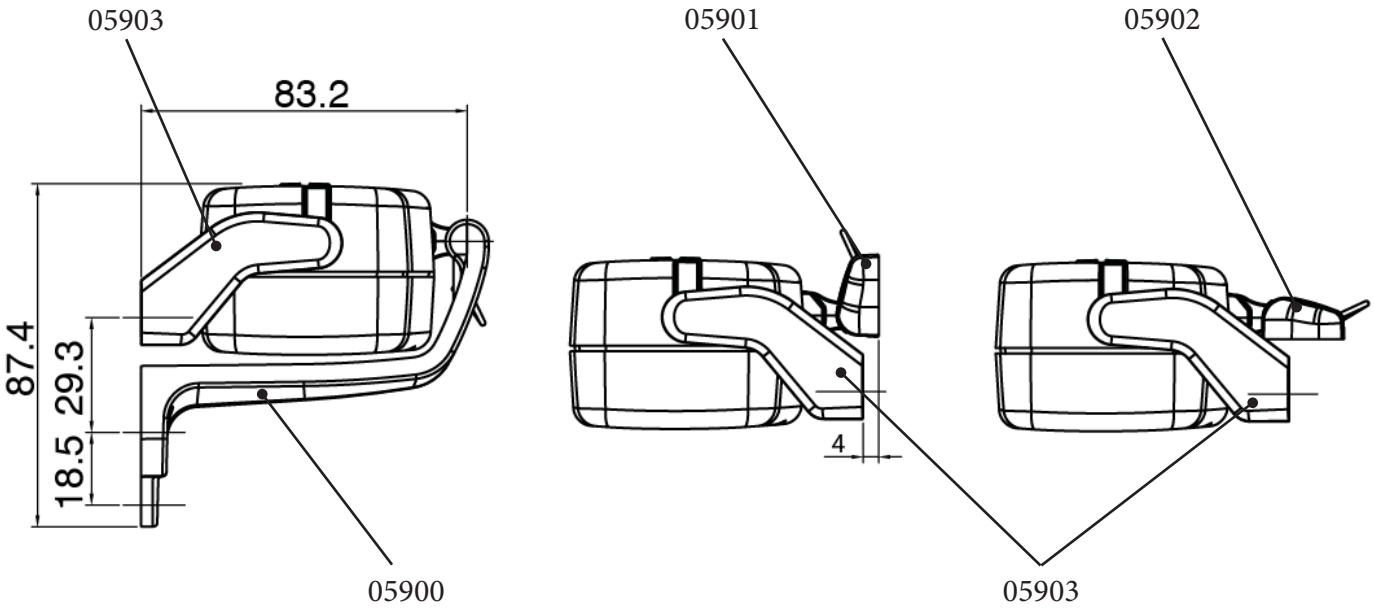



05900
кронштейн цепи



05902
кронштейн цепи



05903
кронштейн привода
(входит в комплект по-
ставки привода)



05901
кронштейн цепи

	Varia Slim Plus	Varia Slim Plus RWA
Толкающее/втягивающее усилие	300 Н	
Регулировка хода цепи	200, 300 или 500 мм	
Ток питания	110-230 Вольт, 50/60 Гц	24 Вольт
Номинальный потребляемый ток	0,16 А	0,91 А
Потребляемая мощность при номинальной нагрузке	36 Вт	20 Вт
Скорость хода цепи без нагрузки	7,2 мм/с	8,9 мм/с
Время полного выхода цепи (500мм, без нагрузки)	70 с	56 с
Двойная электрическая изоляция	ДА	
Режим работы	один рабочий ход в 3мин	
Рабочая температура	-5 ^{0}C +65 ^{0}C	
Индекс защиты	IP32	
Настройка прижима рама/створка	Автоматическое	
Параллельное подключение	ДА	
Синхронизация работы нескольких приводов	ДА (для моделей SYNCRO)	
Статическая сила удержания	1700 Н	
Тип останова цепи при открытии	электронное	
Тип останова цепи при закрытии	остановка перегрузкой	
Сигнализация ‘окно открыто/окно закрыто’	НЕТ	НЕТ
Длинна кабеля	2 м (2,5 м для моделей SYNCRO)	
Размеры	456x60x43 мм	
Кронштейны поставляемые с приводом	05903	
Вес	1,7 кг	1,7 кг

7. ИДЕНТИФИКАЦИОННАЯ ПЛАНКА И МАРКИРОВКА

Все приводы имеют маркировку и предназначены для использования в странах Европейского Союза без дополнительных требований.

Маркировка на изделии, упаковке и показания к применению, прилагаемые к продукту, соответствуют директивам Европейского сообщества.

8. ЭЛЕКТРОСНАБЖЕНИЕ

Varia Slim Plus доступен в четырех версиях:

• Varia Slim Plus ~ 230 Вольт: работает от напряжения сети 110/230 Вольт, 50/60 Гц (±10%), имеет трехжильный кабель (голубой - общий нейтральный; черный - фаза открытия; коричневый - фаза закрытия).

• Varia Slim Plus Syncro ~ 230 Вольт: работает от сети 110/230 Вольт, 50/60 Гц (±10%), имеет пятижильный кабель (голубой - общий нейтральный; черный - фаза открытия; коричневый - фазы закрытия, красный и белый - для синхронизации).

• Varia Slim Plus 24 Вольт: работает от сети напряжением 24 Вольт постоянного тока, имеет трехжильный кабель (черный «1» - «+» (положительный) закрывается; черный «2» - «+» (положительный) открывает, черный «3» - используется для возможного подключения электромеханического замка).

• Varia Slim Plus Syncro 24 Вольт: работает от сети напряжением 24 Вольт постоянного тока, имеет пятижильный кабель (черный «1» - «+» (положительный) закрывается; черный «2» - «+» (положительный) открывает, черный «3» - используется для возможного подключения электромеханического замка, красный и белый - для синхронизации).

Напряжение 24 Вольт (RWA) может быть -15% ÷ +20% (или min 20,4 Вольт, max 28,8 Вольт). Провода должны быть класса II (двойная изоляция, для безопасности).

ВАЖНО: в приводах 24 Вольт, черный провод «3», если не используется, должен быть изолирован и не подключен.

8.1. Выбор силового кабеля 24Вольт

Для электропитания 24 Вольт сечение кабеля рассчитывается в зависимости от длины кабеля.

В таблице указаны максимальные длины кабелей, для подключения приводов.

Сечение жилы кабеля	Максимальная длинна кабеля
4,00 мм^2	270 м
2,50 мм^2	170 м
1,50 мм^2	100 м
0,75 мм^2	50 м
0,50 мм^2	35 м

9. ИНСТРУКЦИИ ПО СБОРКЕ

Все подготовительные работы, монтаж и электрическое подключение должны выполняться специализированным техническим персоналом.

Убедитесь в наличии следующих основных условий:

• Усилия привода должно быть достаточно, для перемещения окна, при открытии окно не встречает никаких препятствий. Расчеты требуемого усилия приводов должны быть проверены с помощью формулы, указанной на стр. 2.

- **ВНИМАНИЕ**: Проверьте, чтобы электропитание соответствовало указанному на этикетке привода.

• Убедитесь, что привод не был поврежден во время транспортировки, визуально, а затем при включении в обоих направлениях.

• Проверьте, что ширина окна составляет более 500 мм, в противном случае привод не должен устанавливаться.

• Проверьте, что после того, как привод был установлен расстояния между лицевой плоскостью рамы и лицевой плоскостью створки (высота наплава) **больше или равно 0мм** (рис.1). Если этого не происходит, привод не будет правильно работать, так как окно не будет закрываться должным образом.

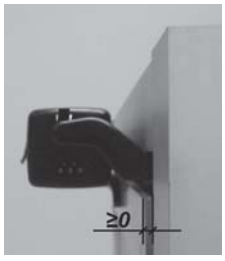

рис.1

9.1. Подготовка привода для установки

Перед началом монтажа привода необходимо подготовить следующие материалы и инструмент:

• для крепления на алюминиевые окна:
- или гайка-пистон M5 (6 шт.), метрические винты с плоской головкой M5x12 (6 шт.)
- или самонарезной нержавеющий винт с плоской головкой для металла Ø4,8 (6 шт.)

• для крепления на деревянные окна: самонарезные винты с плоской головкой для дерева Ø4,5 (6 шт.)

• для крепления на ПВХ окна: самонарезные винты с плоской головкой для металла Ø4,8 (6 шт.)

• оборудование и инструменты: рулетка, карандаш, дрель, набор сверл по металлу, электрозащищенные плоскогубцы, отвертки.

9.2. Установка на верхнеподвесное окно, открытие наружу

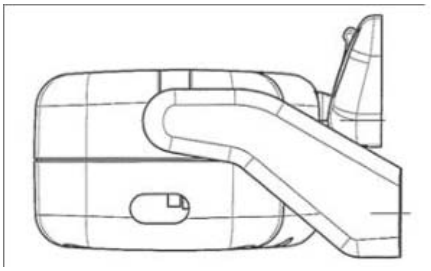



рис.2

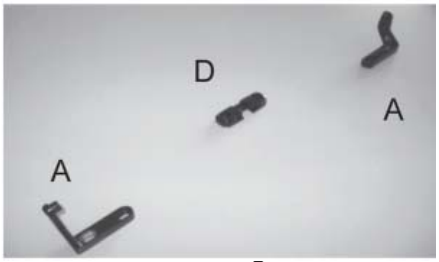

рис.3



рис.4

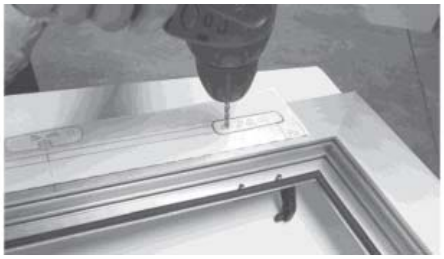

рис.5

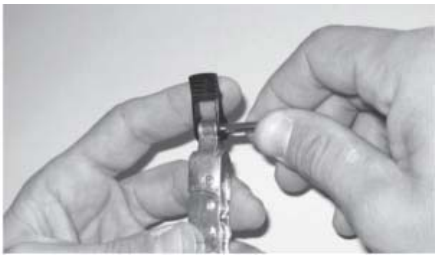

рис.6

А. отметьте центр конструкции «X» карандашом на оконной раме (рис.2) или разделите ширину окна на три части и отметьте две точки разделения, в случае использования приводов SYNCRO.

Б. подготовьте кронштейны привода «A» арт. 05903 и кронштейн цепи «D» арт. 05901 (рис.3).

В. приклейте шаблон на раму, следите за тем, чтобы ось шаблона совпадала с отметкой «X», поставленной ранее (рис.4).

Внимание: при наклейке шаблона на некомпланарные системы, необходимо предварительно разрезать шаблон вдоль красной линии и при наклейке соблюдать соответствие обоих частей.

Г. просверлите отверстия в раме и створке, указанные на шаблоне (рис.5).

Д. установите кронштейн «A» с помощью винтов с плоской головкой, как указано выше. Проверьте правильность установки кронштейнов на отклонение от вертикали и горизонтали.

Е. установите кронштейн цепи «D» на створку окна с помощью винтов с плоской головкой, как указано на шаблоне.

Ж. соедините зацеп и оголовок цепи с помощью штифта Ø4x32 (рис.6).

З. установите привод на кронштейны, вставив его в два отверстия, расположенные на концах кронштейнов, на соответствующие штифты привода.

И. поверните привод на 90°, доведите цепь привода до кронштейна створки и вставьте штифт в канал последнего. Замкните зацеп на кронштейне. При первоначальной установке зацепа будет присутствовать сопротивление, это нормально.

К. выполните электрические подключения, согласно приведенной ниже схеме.

Л. проверьте, что ось цепи полностью совпадает с осью кронштейна. В случае, если это не так, ослабьте крепежные винты кронштейна цепи и переместите его в правильное положение.

М. выполните полную проверку открывания и закрывания окна. После закрытия убедитесь, что окно полностью закрыто и проверьте присутствует ли сжатие уплотнителя (прижим).

Н. настройка усилия прижатия створки к раме происходит автоматически. Привод оказывает усилие на прижатие 300 Н, тем самым гарантируя идеальное прижатие створки к раме.

9.3. Установка на нижнеподвесное окно, открытие внутрь

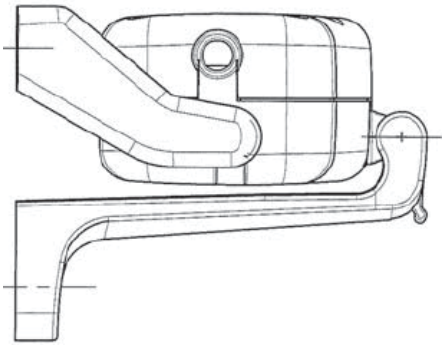

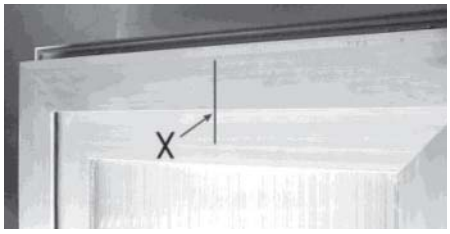

рис.7

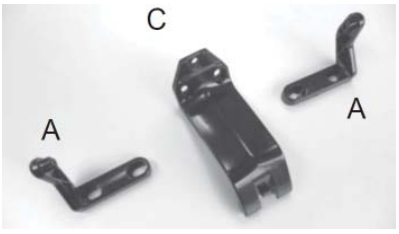

рис.8

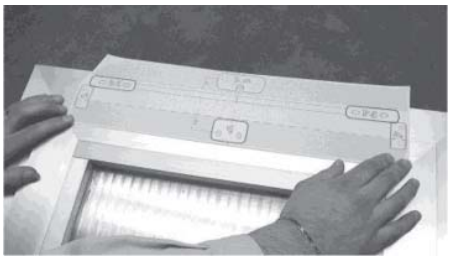

рис.9



рис.10

А. отметьте центр конструкции «X» карандашом на оконной раме (рис.7) или разделите ширину окна на три части и отметьте две точки разделения, в случае использования приводов SYNCRO.

Б. подготовьте кронштейны привода «A» арт. 05903 и кронштейн цепи «C» арт. 05900 (рис.8).

В. приклейте шаблон на раму, следите за тем, чтобы ось шаблона совпадала с отметкой «X», поставленной ранее (рис.9).

Внимание: при наклейке шаблона на некомпланарные системы, необходимо предварительно разрезать шаблон вдоль красной линии и при наклейке соблюдать соответствие обоих частей.

Г. просверлите отверстия в раме и створке, указанные на шаблоне (рис.5).

Д. установите кронштейн «A» с помощью винтов с плоской головкой, как указано выше. Проверьте правильность установки кронштейнов на отклонение от вертикали и горизонтали.

Е. установите кронштейн цепи «C» на створку окна с помощью винтов с плоской головкой, как указано на шаблоне.

Ж. соедините зацеп и оголовок цепи с помощью штифта Ø4x32 (рис.6).

З. установите привод на кронштейны, вставив его в два отверстия, расположенные на концах кронштейнов, на соответствующие штифты привода.

И. поверните привод на 90°, доведите цепь привода до кронштейна створки и вставьте штифт в канал последнего. Замкните зацеп на кронштейне (рис.10).

К. выполните электрические подключения, согласно приведенной ниже схеме.

Л. проверьте, что ось цепи полностью совпадает с осью кронштейна. В случае, если это не так, ослабьте крепежные винты кронштейна цепи и переместите его в правильное положение.

М. выполните полную проверку открывания и закрывания окна. После закрытия убедитесь, что окно полностью закрыто и проверьте присутствует ли сжатие уплотнителя (прижим).

Н. настройка усилия прижатия створки к раме происходит автоматически. Привод оказывает усилие на прижатие 300 Н, тем самым гарантируя идеальное прижатие створки к раме.

10. ЭЛЕКТРИЧЕСКОЕ ПОДКЛЮЧЕНИЕ

Приборы оснащены кабелями, изготовленными в соответствии с нормами безопасности и имеют защиту от радиопомех.

КАЖДАЯ МОДЕЛЬ ПРИВОДА ДОЛЖНА ИСПОЛЬЗОВАТЬ СВОЙ СОБСТВЕННЫЙ СПЕЦИФИЧЕСКИЙ КАБЕЛЬ.

Перед выполнением электрического подключения привода обратитесь к таблице ниже и проверьте соответствие между требуемым током питания привода и подаваемым током.

напряжение	длинна кабеля	количество жил кабеля	цвет жил кабеля	цвет проводов, используемых для синхронизации
110/230 Вольт~ (a.c.), 50/60Гц	2 м	3	Голубой Черный Коричневый	-
RWA 24 Вольт ⎓ (d.c.)	2 м	3	Черный «1» Черный «2»	Черный «3»
110/230 Вольт~ (a.c.), 50/60Гц SYNCRO	2,5 м	5	Голубой Черный Коричневый	Белый Красный
24 Вольт⎓ (d.c.) SYNCRO	2,5 м	5	Черный «1» Черный «2»	Белый Красный Черный «3»

Если приводы требуют подключение к аппаратуре управления (для приводов низкого напряжения 24 Вольт), кабеля должны быть выбраны соответственно (выбор кабеля стр. 6).

Важно: в приводах 24В черный провод “3”, если не используется, должен быть изолирован и не подключен.

10.1. Схемы подключения Varia Slim Plus

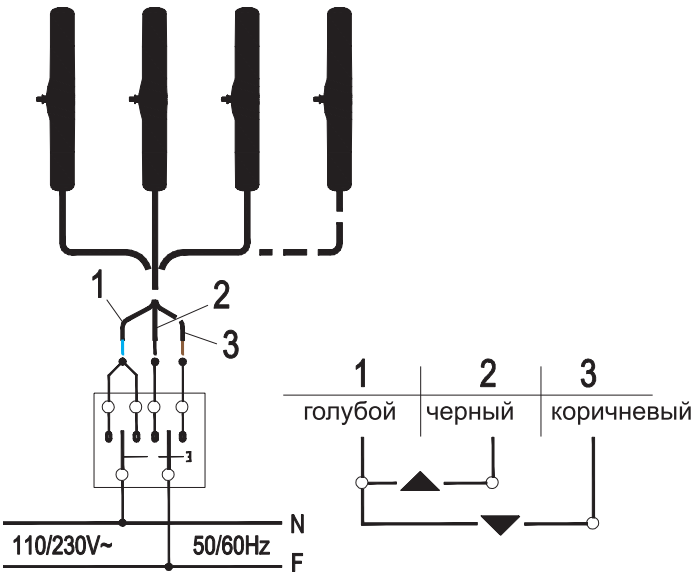

110/230 Вольт~ (a.c.), 50/60Гц

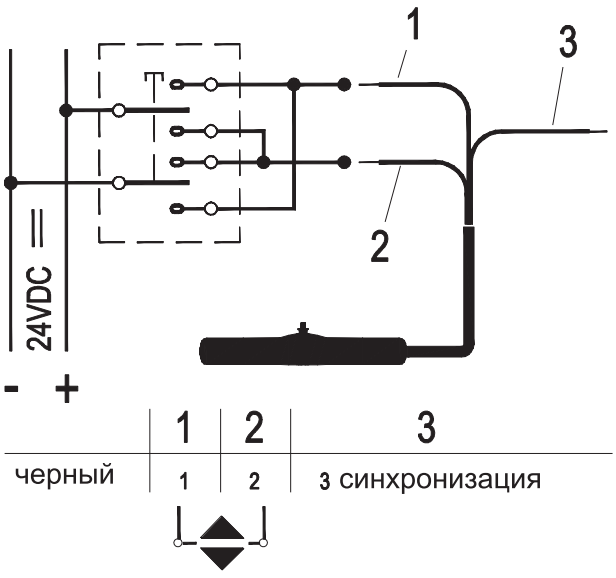

24 Вольт⎓ (d.c.)

10.2. Схемы подключения Varia Slim Plus SYNCRO

Кабель, поставляемый вместе с приводами Syncro, имеет длину 2,5 м и рассчитывается в соответствии с правилами безопасности.

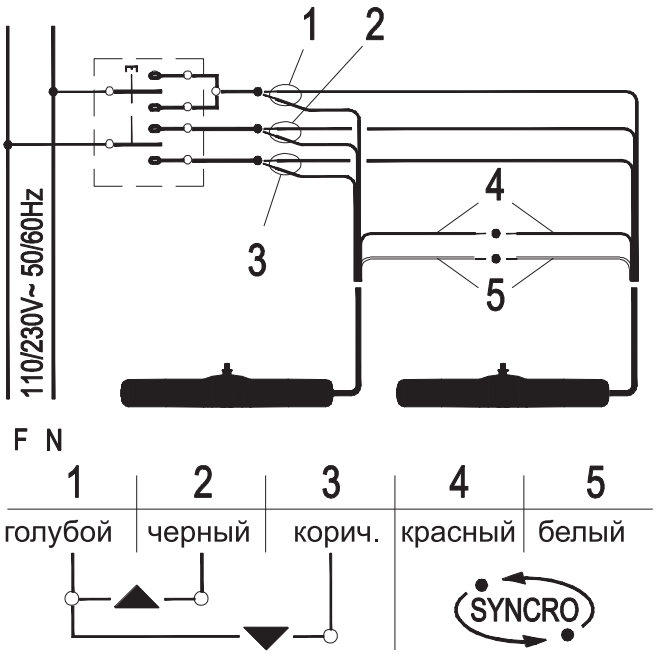

110/230V~ (a.c.), 50/60Hz

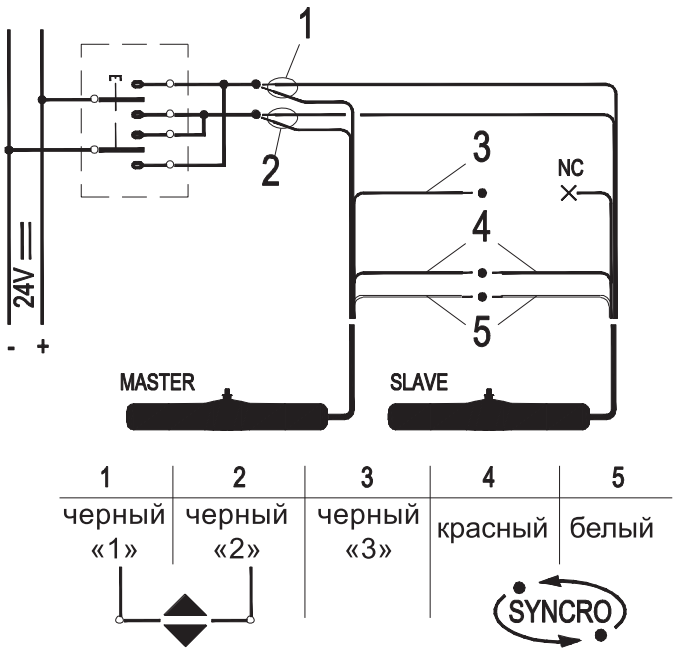

24V⎓ (d.c.)

Электрическое соединение двух проводов должны выполняться с помощью зажима (поставляется с прибором). Качественное соединения электрического контакта крайне важно, так как напряжение сети очень низкое.

11. ПРОГРАММИРОВАНИЕ ПРИВОДА

11.1 Программирование Varia Slim Plus

Открытие

Ход цепи привода программируется с помощью двух DIP-переключателей на боковой панели. Программирование очень простое и может осуществляться в любое время, путем изменения положения двух DIP-переключателей, как указано в таблице ниже.

Ход цепи	DIP-переключатель	
	DIP1	DIP2
200 мм	ON	OFF
300 мм	OFF	ON
500 мм	ON	ON

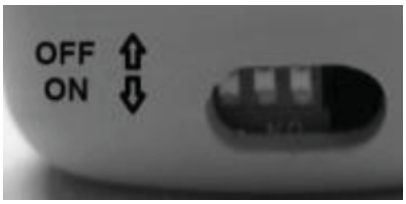

После регулировки хода, сделайте несколько контрольных открываний/закрываний. В случае ошибки программирования нужно повторить, чтобы настроить требуемый ход.

Закрытие

Выключение привода при закрытии происходит автоматически, с помощью электронного управления и не может быть программируемым. Привод останавливается, когда сила втягивания, при полностью закрытом окне, достигает своего максимума, или, когда сила втягивания достигает значения более чем на 10% от номинального (при достижение втягивающего усилия 330 Н).

После каждого закрытия или срабатывании системы защиты, цепь движется в обратном направлении примерно на 1 мм, чтобы ослабить натяжение цепи и обеспечить правильное давление створки на раму (не допускает излишнее сжатие уплотнителя).

Когда окно закрыто, проверьте, чтобы цепь привода, хотя бы на пару миллиметров выходила из корпуса привода. Это гарантирует правильное закрытие окна. Если цепь полностью погрузилась в корпус привода, то нет никакой гарантии, что окно будет закрываться полностью. Убедитесь, что кронштейны цепи и привода прочно крепятся к раме и створке, что все винты были правильно затянуты. При установке привода на алюминиевое окно не используйте самонарезные винты с буром, используйте метрические винты с резьбовыми гайка-пистонами.

11.2. Программирование Varia Slim Plus SYNCRO

Электроприводы имеют заводские установки, пользователю необходимо выбрать только ход цепи. Рекомендуется убедиться, что регулировки хода цепи одинаковы на обоих приводах и приводы подключены правильно, как указано в пункте 10.2. В случае настройки (изменения хода цепи), синхронизация должна быть выполнена в соответствии с процедурами, описанными ниже.

В таблицах ниже показаны положения DIP-переключателей для СИНХРОСИГНАЛА (SYNCRO - работает в паре с другими) или СОЛОСИГНАЛА (SOLO - работает индивидуально).

	DIP3- переключатель
SOLO	ON
SYNCRO	OFF



	DIP4 - переключатель
с электромеханическим запиранием	ON
без электромеханического запиранием	OFF

Открытие

Ход цепи привода программируется с помощью DIP1 и DIP2 переключателей на боковой панели. Программирование очень простое и может осуществляться в любое время, путем изменения положения двух DIP-переключателей, как указано в таблице ниже.

Ход цепи	DIP-переключатель	
	DIP1	DIP2
200 мм	ON	OFF
300 мм	OFF	ON
500 мм	ON	ON

После регулировки хода, сделайте несколько контрольных открываний/закрываний. В случае ошибки программирования нужно повторить, чтобы настроить требуемый ход.

Закрытие

(см. пункт 11.1)

11.3. Программирование режима «SOLO», для Varia Slim Plus SYNCRO

- Убедитесь, что все соединения проводов были сделаны правильно.
- Отключите привода от источника питания.
- отсоедините цепи от кронштейна.
- Установите DIP-переключатели, как показано в таблице ниже.

DIP- переключатель	DIP1	DIP2	DIP3	DOP4
с электромеханическим запиранием	OFF	OFF	ON	ON
без электромеханического запиранием	OFF	OFF	ON	OFF

• Подключите привод к источнику питания, на открыто или закрыто: привод автоматически переместит цепь в направлении закрытия, а потом открытия, и остановится автоматически (выход цепи около 8 см).

• Отключите питание привода.

• Установите DIP1 и DIP2 - переключатели в соответствии с выбранным ходом цепи (см. таблицу настройки хода цепи).

• Подключите привод к источнику питания и выполните пробные запуски привода на открытие и закрытие.

11.4 Программирование режима «SYNCRO», для Varia Slim Plus SYNCRO

Важно. Эта процедура должна быть проведена для всех приводов, которые вы хотите синхронизировать друг с другом.

Примечание. В примере только 2 привода; если приводов больше чем 2 или в случае замены, следуйте инструкциям ниже:

• Убедитесь, что все соединения проводов были сделаны правильно.

• Отключите привода от источника питания.

• отсоедините цепи от кронштейна.

• Установите DIP-переключатели, как показано в таблице ниже.

DIP - переключатель	DIP1	DIP2	DIP3	DOP4
с электромеханическим запиранием	OFF	OFF	ON	ON
без электромеханического запиранием	OFF	OFF	ON	OFF

• Подключите привод к источнику питания, на открыто или закрыто: привод автоматически переместит цепь в направлении закрытия, а потом открытия, и остановится автоматически (выход цепи около 8 см). Убедитесь, что все привода имеют одинаковый выход цепи. Если цепи находятся не в одинаковом положении, повторите процедуру с начала.

• Отключите питание привода.

• Установите DIP-переключатели, как показано в таблице ниже.

DIP - переключатель	DIP1	DIP2	DIP3	DOP4
с электромеханическим запиранием	OFF	OFF	OFF	ON
без электромеханическим запиранием	OFF	OFF	OFF	OFF

• Подключите привод к источнику питания, на открыто или закрыто

• Привода некоторое время будут «общаться» друг с другом и получат «адресы» каждого. Светодиод (рядом с DIP-переключателей) каждого привода начинает мигать при получении «адреса»; убедитесь, что светодиоды мигают с разным количеством вспышек (привод №1: 1 вспышка – пауза - 1 вспышка - пауза; привод №2: 2 вспышки – пауза – 2 вспышки - пауза). Повторите процедуру в случае ошибки.

• Отключите питание привода.

• Установите DIP1 и DIP2 - переключатели в соответствии с выбранным ходом цепи (см. таблицу настройки хода цепи).

• Теперь привода будут синхронизированы. Подключите их к источнику питания снова и выполните пробные запуски на открытие и закрытие.

11.5. Световые сигналы светодиодного индикатора Varia Slim Plus SYNCRO

В случае возникновения проблем при подключении или эксплуатации привода, привод подаст сигнал о причинах отказа работы:

сигнал LED	что означает	решение
1 вспышка – пауза – 1 вспышка - пауза	Остановка из-за препятствия	Удалите препятствие
2 вспышки – пауза – 2 вспышки - пауза	Потеря связи	Проверьте соединения между приводами
Непрерывное горение LED	Общая ошибка синхронизации	Проверьте настройки DIP-переключателей или повторить процедуру настройки (пункт 11.4)

12. ПРОВЕРКА ПРАВИЛЬНОЙ СБОРКИ

Проверьте, что окно надежно закрывается и, что нет никаких препятствий, которые могут мешать работе привода или створке.

Проверьте, когда створка в положении закрыто, цепь должна выходить из тела привода, по крайней мере, на несколько миллиметров. Это будет гарантировать, что окно плотно закрыто. В случае, если это не так, нет никакой гарантии, что окно закрыто правильно.

Убедитесь, что кронштейны зафиксированы правильно в нужном положении, что привод и цепь установлены на кронштейны правильно.

Проверьте, что окно достигает требуемого выхода цепи (согласно настройке).

13. ТЕХНИЧЕСКОЕ ОБСЛУЖИВАНИЕ

В случае, если окно требует ручного открытия из-за сбоя питания, или проблемы с механизмом, или для обслуживания, или внешней очистки окна, привод позволяет производить быстрое отсоединение цепи от кронштейна. Для выполнения этой операции действуйте следующим образом (рис.11):

• Отщелкните зацеп от кронштейна.

• Держите окно одной рукой, а другой извлеките штифт цепи из U-образного канала на кронштейне (эта операция должна быть выполнена с открытым окном на расстояние не менее 10 см).

Внимание: опасность – створка может упасть, так как она больше не удерживается цепью привода.

• Вручную откройте окно.

• После технического обслуживания и/или очистки повторите первые два пункта в обратном порядке.



рис.11

14. ОХРАНА ОКРУЖАЮЩЕЙ СРЕДЫ

Все материалы, использованные в изготовлении этого оборудования пригодны для переработки. Мы рекомендуем, чтобы само устройство, и любые аксессуары, упаковка и др. были направлен в центр экологической переработки, как установлено законодательством об утилизации. Устройство в основном сделано из следующих материалов: алюминия, цинка, железа, пластмассы различного типа, меди. Материалы утилизировать в соответствии с местным законодательством о переработке и утилизации.

15. СЕРТИФИКАТ И ГАРАНТИЯ

Производитель гарантирует хорошую работоспособность прибора. Изготовитель обязуется заменить дефектные части из-за некачественных материалов или производственных дефектов в соответствии со статьей 1490 Гражданского кодекса. Гарантия распространяется на изделия и отдельные детали до 2 лет со дня покупки у производителя. Гарантия является действительной при предъявлении доказательств покупки и оплаты.

Покупатель не вправе требовать возмещения за возможный прямой или косвенный ущерб и иные расходы. При несанкционированной попытке ремонта прибора покупателем или сторонними организациями, или третьими лицами - гарантия юридически недействительна.

Гарантия не распространяется на хрупкие детали или детали, подверженные естественному износу, или коррозии, перегрузке и т. д. Производитель не несет ответственность за возможный ущерб, причиненный ошибками установки, подключения, чрезмерного нагружения или неправильной эксплуатацией.

Ремонт выполняется по гарантии всегда изготовителем. Соответствующие транспортные расходы являются обязанностью покупателя.

16. ДЕКЛАРАЦИЯ СООТВЕТСТВИЯ

GIESSE

GSG INTERNATIONAL S.p.A
Via Tubertini, 1 40054 Budrio (BO) - Italy
Tel +39 051 8850000 - Fax +39 051 8850001
www.giesse.it - info@giessegroup.com

модель	обозначение
VARIA SLIM PLUS	Цепной привод 110/230 Вольт~ (переменного тока)
VARIA SLIM PLUS SYNCRO	
VARIA SLIM PLUS RWA	Цепной привод 24 Вольт= (постоянный тока)
VARIA SLIM PLUS RWA SYNCRO	

В соответствии со следующими директивами:

§ Директива ЕС 2004/108 (Директива об электромагнитной совместимости) и последующие поправки.

§ Директива ЕС 2006/95 (Директива по низковольтному оборудованию) и последующие поправки.