RACK, DUAL RACK и DOUBLE RACK

Реечный электропривод – Сила толкания 650/1500 Н – Длина выдвижения 180, 350, 550, 750 и 1000 мм

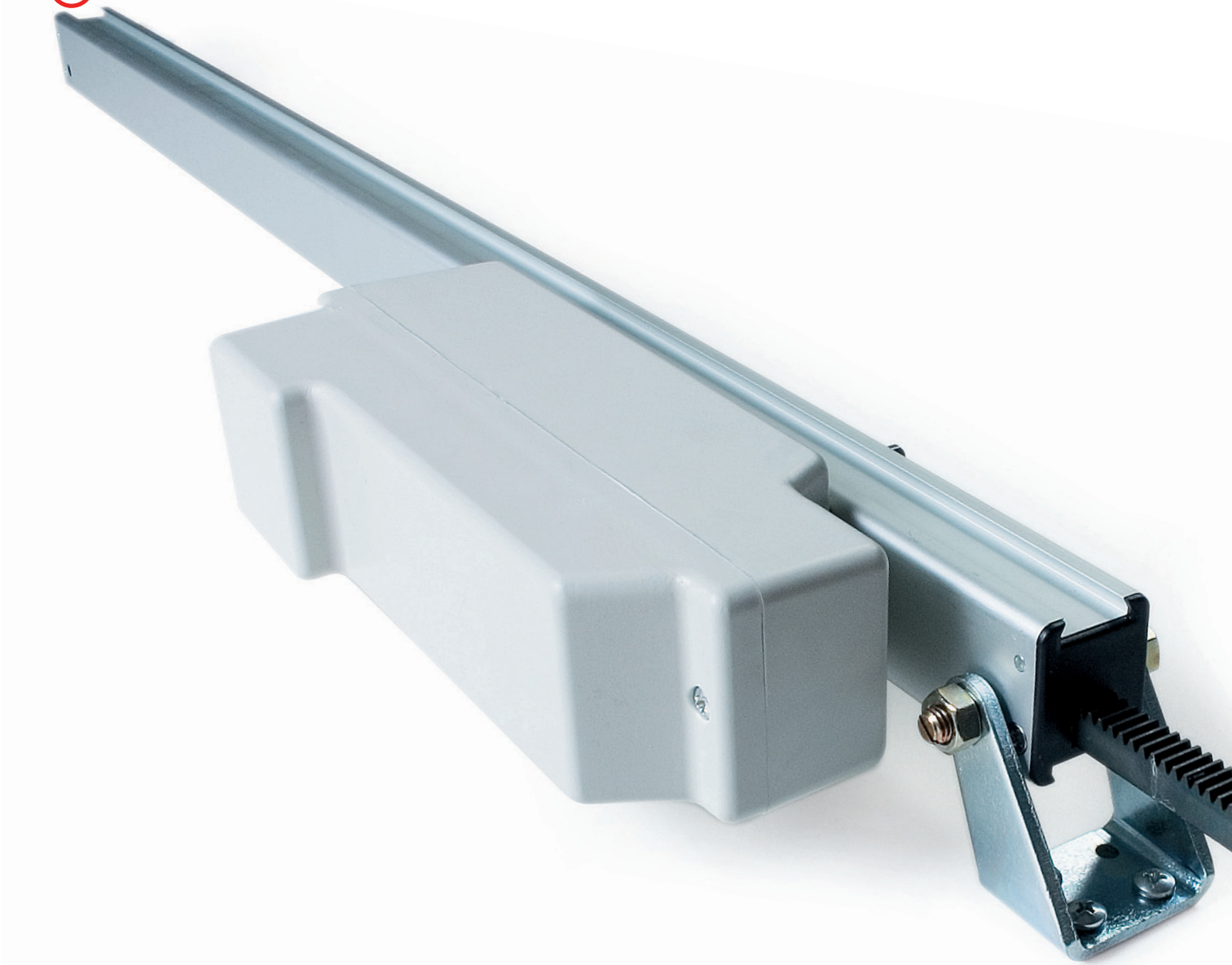

- Передача движения посредством квадратной зубчатой рейки размером 10 мм с длинами выдвижения рейки 180 мм, 350 мм и 500 мм, или квадратной зубчатой рейки размером 12 мм с длинами выдвижения рейки 750 мм и 1000 мм.
- Поставляется с электрическим кабелем длиной 1,5 м
- Имеются кронштейны для крепления в переднем и заднем положении или регулируемые кронштейны для крепления в паз с целью максимального упрощения установки (заказываются отдельно); возможно крепление привода в любом месте по всей длине.
- Версия привода на 24 В постоянного тока подходит для использования на окнах для дымоудаления в соответствии с нормами UNIEN 12101-2.
- (*) RACK 24 В постоянного тока прошел испытания TUV(Nr. KH00.1.2), Istituto Giordano (243341).

МНОГОПРИВОДНЫЕ СИСТЕМЫ

- Для увеличения количества точек приложения усилия на одной створке RACK имеет функцию работы в тандеме как с блоком реечных приводов (DUALRACK), так и с другими моторизированными приводами RACK (DoubleRack); такие конфигурации гарантируют устойчивость, особенно хорошо подходят для открывания люков и очень больших окон с открыванием наружу.
- **DUALRACK**: Общая сила толкания 650 Н (230 В переменного тока) – 750 Н (24 В постоянного тока)
  Для компоновки каждой системы необходимы привод RACK, блок реечного привода, соединительная штанга и два концевых кронштейна (код 40234E, см. ниже раздел Аксессуары)
- **DOUBLERACK**: Общая сила толкания 1300 Н (230 В переменного тока) – 1500 Н (24 В постоянного тока)
  Для компоновки каждой системы необходимы электропривод RACK, вспомогательный привод RACK для параллельного соединения, соединительная штанга и два концевых кронштейна (код 40234E, см. ниже раздел «Аксессуары»)
- **Прочие многоприводные системы**: Имеются также блоки реечных приводов с двойным стержнем, которые устанавливаются между внешними точками приложения усилия, чтобы получить 3 и более точки.

	RACK 230 V AC	RACK 24 V DC
ПИТАНИЕ	230 В переменного тока ± 10%	24 В постоянного тока ± 10%
ЭЛЕКТРОСОЕДИНЕНИЕ	3 жилы + земля	2 жилы + сигнал инверсии полярности
УПРАВЛЕНИЕ		инверсия полярности
СИЛА ТОЛЧКА	650 Н	750 Н
СИЛА ТЯГИ	350 Н	650 Н
СКОРОСТЬ	~ 8 мм/с	~ 8 мм/с
ПОТРЕБЛЕНИЕ ЭНЕРГИИ (при максимальной нагрузке)	0,1 А	1 А
ВОЗМОЖНОСТЬ ПАРАЛЛЕЛЬНОГО СОЕДИНЕНИЯ	ДА	ДА
СТОПОР ОТКРЫВАНИЯ	Электронный останов	Электронный останов
ЗАЩИТА	Электронный останов	Электронный останов
СИГНАЛ ОБРАТНОЙ СВЯЗИ		Открыто/закрыто
СТЕПЕНЬ ЗАЩИТЫ	IP 55	IP 55
ОТДЕЛКА	АНОДИРОВКА ПОД СЕРЕБРО	АНОДИРОВКА ПОД СЕРЕБРО

КОДЫ

ХОД 180 мм	(A = 400 мм)	40209F	40400A
ХОД 350 мм	(A = 570 мм)	40211T	40217D
ХОД 550 мм	(A = 770 мм)	40213V	40219H
ХОД 750 мм	(A = 970 мм)	40789D	40791F
ХОД1000 мм	(A = 1220 мм)	40790E	40792G

Примечание: A=длина привода (см. чертеж на следующей странице)

КОДЫ	Блок реечного привода	Блок реечного привода с двойным стержнем	Вспомогательный RACK 230 V AC	Вспомогательный RACK 24 V
ХОД 180 мм	40223B	40379W	40631P	40636A
ХОД 350 мм	40225D	40380U	40632S	40637C
ХОД 550 мм	40227F	40381V	40633U	40638E
ХОД 750 мм	40754U	40851N	40847J	40849L
ХОД 1000 мм	40755V	40852O	40848K	40850M

СОЕДИНИТЕЛЬНЫЕ ШТАНГИ

Диаметром 12 мм из нержавеющей стали. Очень просты в присоединении: нет необходимости в дополнительных аксессуарах для монтажа. Возможные варианты длины (расстояние между приводами):

КОДЫ

1000 мм	40231B
1500 мм	40232C
2000 мм	40233D

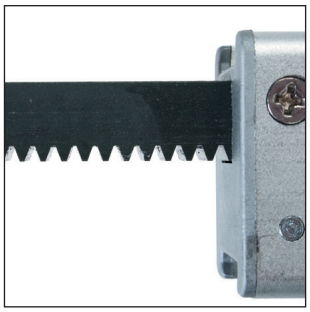

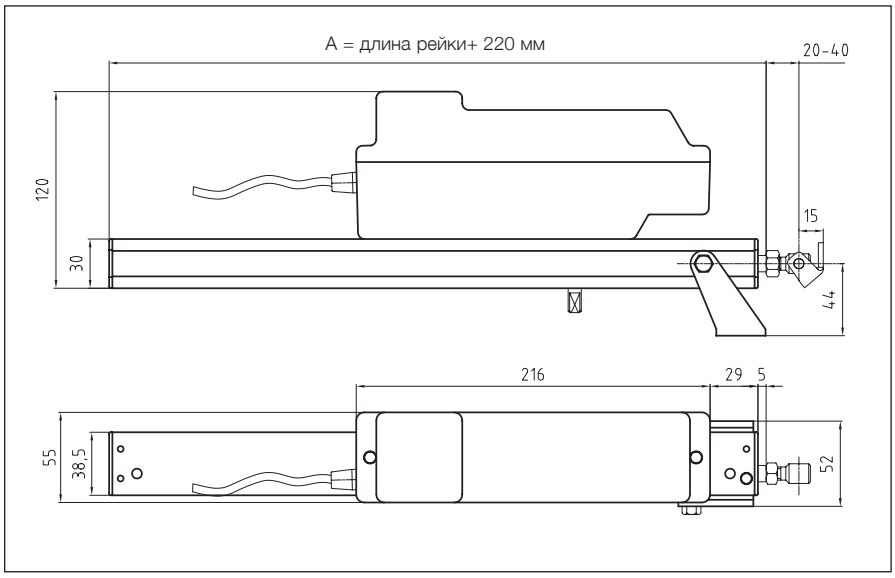

Привод с регулиремым кронштейном (код 40235F)

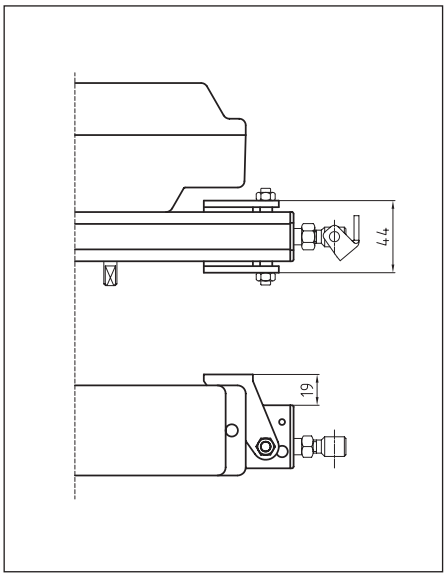

Привод с концевым кронштейном (код 40234E)

АКСЕССУАРЫ (Внимание: кронштейны заказываются отдельно)

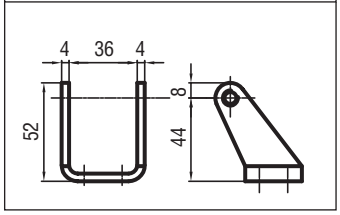

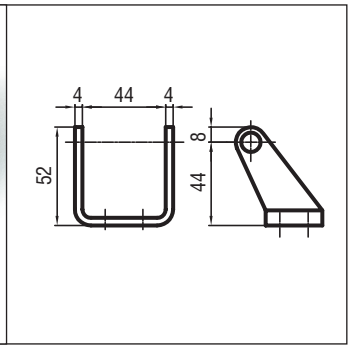

Регулируемый кронштейн из оцинкованной стали (код 40235F)
Дает возможность крепления привода по всей его длине. Используется только в конфигурации одиночного привода.

Соединитель из оцинкованной стали для крепления зубчатой рейки к створке (входит в комплект поставки)

Концевой кронштейн из оцинкованной стали (код 40234E)
Используется в системах DUALRACK, DOUBLERACK и с одиночным приводом.

Примеры монтажа

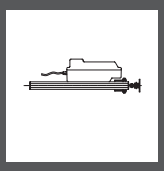

Одиночный RACK

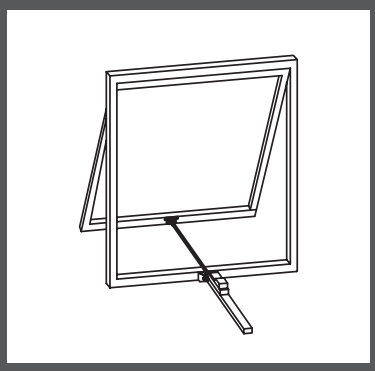

Монтаж на верхнеподвесном окне без подоконника, открывание наружу. Используется переднее крепление при помощи регулируемого кронштейна (код 40235F)

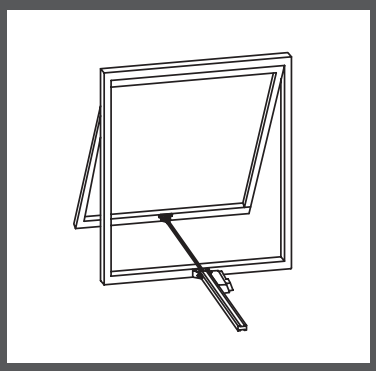

Монтаж на верхнеподвесном окне без подоконника, открывание наружу. Используется переднее крепление при помощи концевого кронштейна (код 40234E)

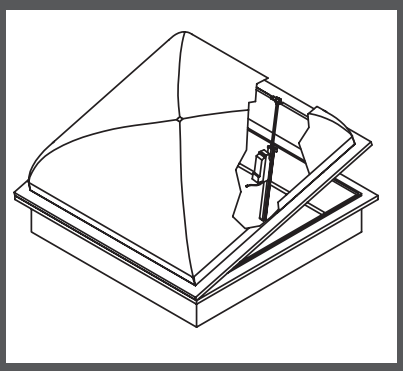

Монтаж на люке. Используется переднее крепление при помощи регулируемого кронштейна (код 40235F)

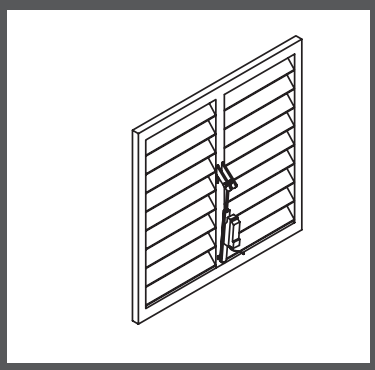

Монтаж на окне с горизонтальными жалюзи. Используется заднее крепление при помощи регулируемого кронштейна (код 40235F)

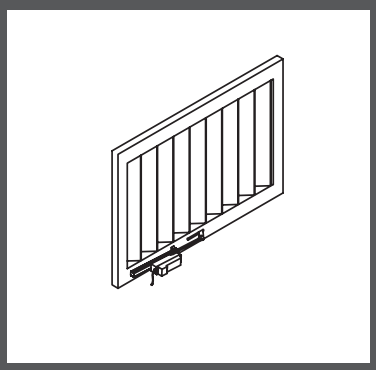

Монтаж на окне с вертикальными жалюзи. Используется заднее крепление при помощи кронштейна

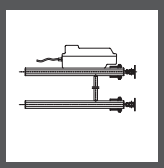

Dual Rack

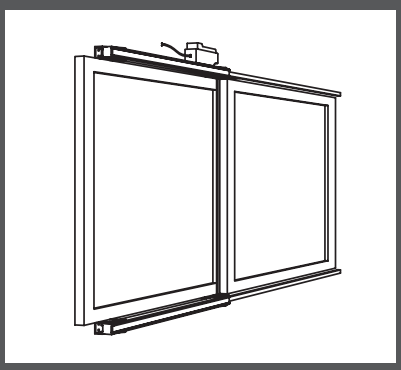

Монтаж DUAL RACK на раздвижном окне. Используется крепление при помощи концевого кронштейна (код 40234E) и соединение двух приводов с помощью вала.

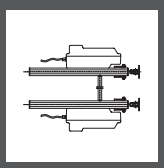

Double Rack

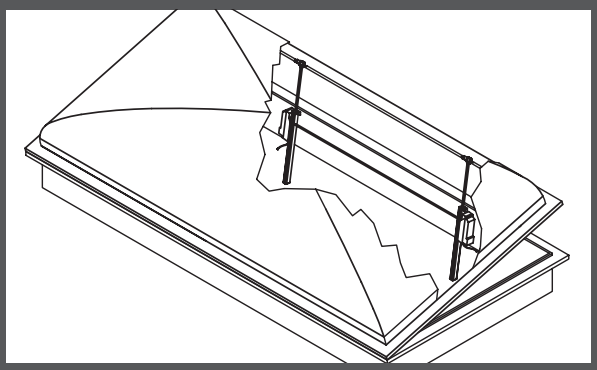

Монтаж DOUBLERACK на люке. Используется крепление при помощи концевого кронштейна, (код 40234E) и соединение двух приводов с помощью вала.

⚠ Инструкции для безопасной установки приведены в разделе «ПРЕДУПРЕЖДЕНИЯ ПО БЕЗОПАСНОСТИ»

ТЕХНИЧЕСКОЕ ОПИСАНИЕ

RACK

Электрический реечный привод UltraflexControlSystems. Варианты хода 180-350-550-750-1000 мм. Питание от 230 В переменного тока или от 24 В постоянного тока. Электронный концевой выключатель и электронный останов в промежуточном положении. Возможность параллельного соединения. Отделка: анодирование под серебро.

DUAL RACK

Система со второй точкой приложения усилия, состоящая из: привода RACK, блока реечного привода и соединительной штанги. Общая сила 650Н/750Н.

DOUBLE RACK

Система со второй точкой приложения усилия, состоящая из: привода RACK, вспомогательного привода RACK и соединительной штанги. Общая сила 1300Н/1500Н.

Системы с количеством точек приложения усилия более двух можно получить, используя блок реечного привода с двумя стержнями. Приводы RACK 230 В переменного тока и от 24 В постоянного тока соответствуют норме 2004/108/CE, а версия на 230 В переменного тока также соответствует норме 2006/95/CE.